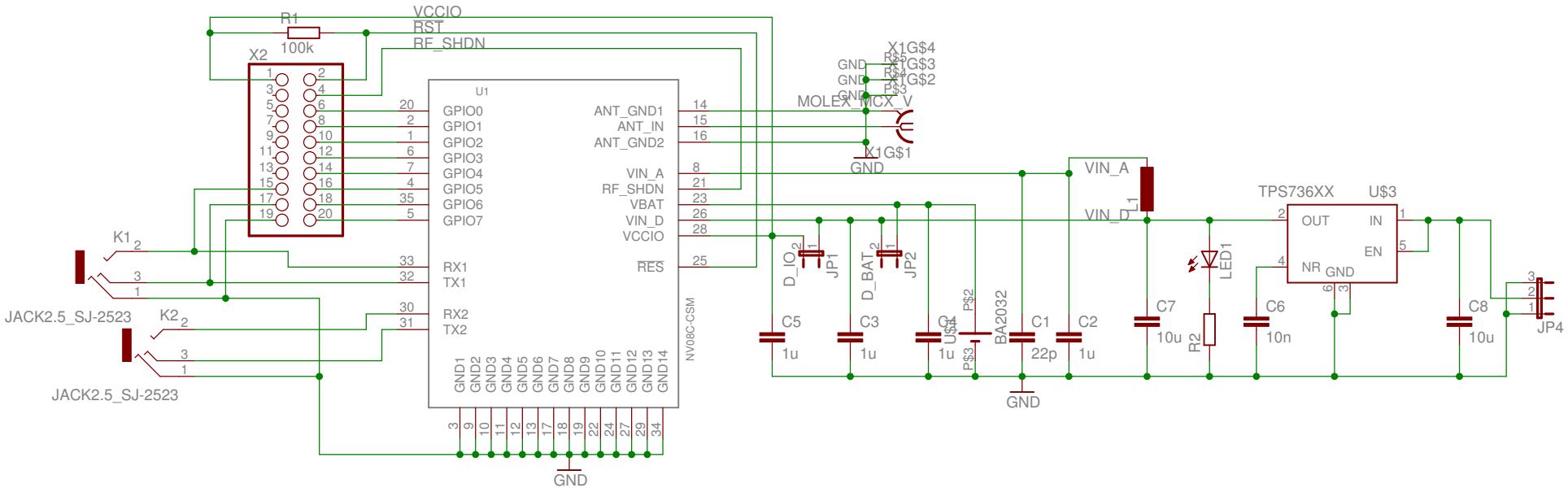

sysmocom NVS GPS evaluation module v3