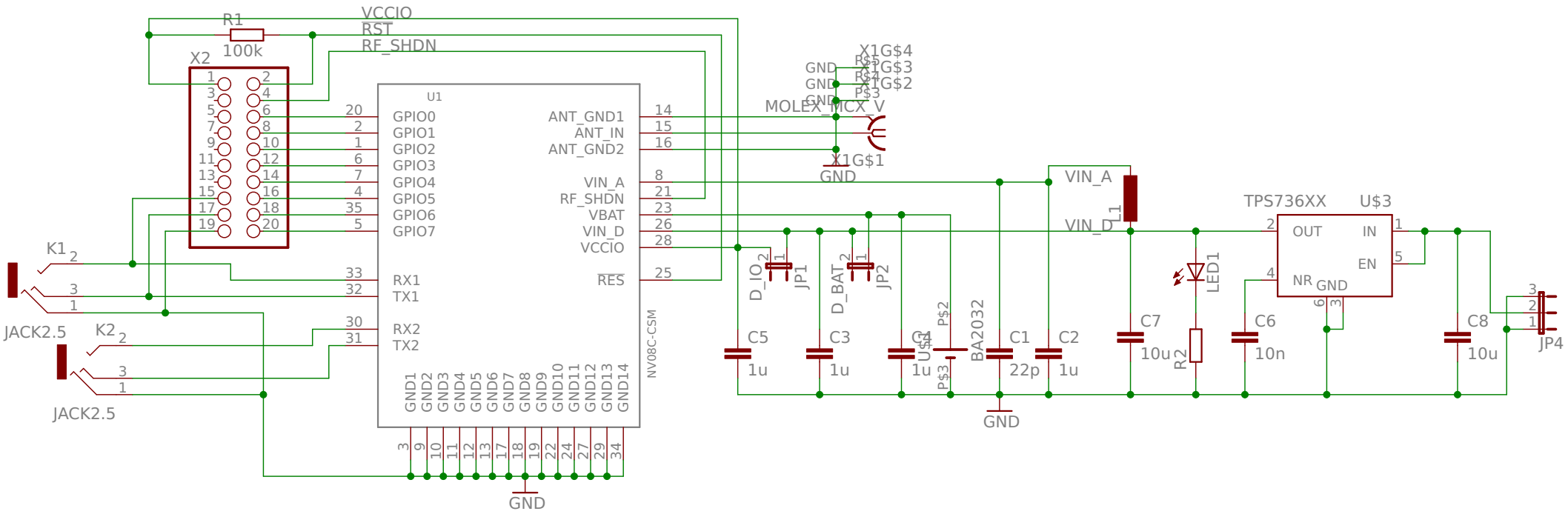

sysmocom NVS GPS evaluation module v2